AP750-CH-1B

AP-750

TW

CASIO

快速入門指南

閱讀完本文件後，請與保修證一起妥善保管。請務必閱讀“閱讀本說明！”單頁中的“安全須知”，並正確使用本產品。

附件

- **3 踏板鋼琴架**
- **樂譜架**
- **耳機勾**
- **交流電變壓器（AD-E24250LW）**
- **電源線**
- **MIDI & AUDIO 用無線適配器**

附件中所包含的物品如有變更，恕不另行通知。

另購件

有關本產品另購件的訊息請咨詢經銷商或查閱 CASIO 網站。

- **散頁**
  - 閱讀本說明！單頁
  - 3 踏板鋼琴架的組裝方法單頁
  - 其他（保證書等）

下示網站上有更詳細的操作說明書和產品介紹，包括用戶說明書、專用 APP（CASIO MUSIC SPACE）下載和樂譜簿等。

AP-750

https://support.casio.com/global/tw/emi/manual/AP-750/

準備

在插上或拔下任何裝置之前，必須先確認數位鋼琴的電源是關閉的。

【樂器的底部】

各輸入 / 輸出插孔在下示樂器底部插圖中的位置。

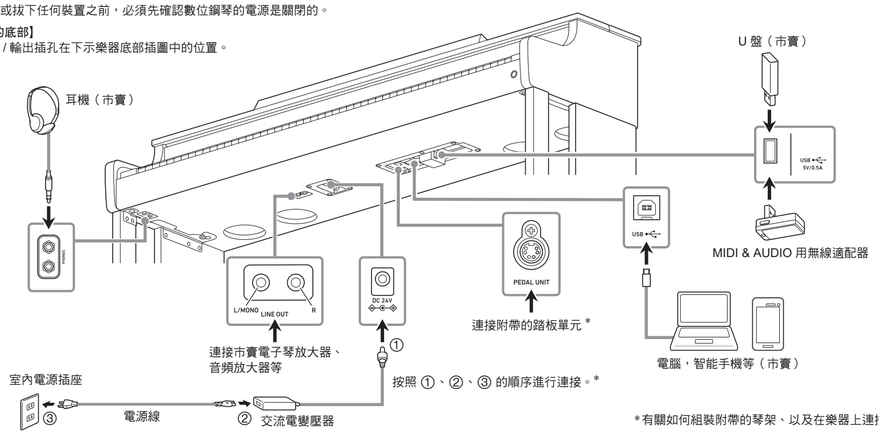

■ 樂譜架的使用

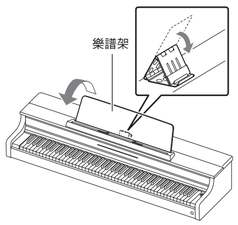

*有關如何組裝附帶的琴架、以及在樂器上連接踏板單元和交流電變壓器的說明，請參照另一冊說明書。

部位說明

沒有任何操作經過 15 秒鐘後，面板熄滅。觸摸面板時，按鈕點亮。按鈕燈熄滅前的秒數可以改變（也可以設定為完全不熄滅）。有關詳細說明，請參照右側“附加的功能”一節中的“面板關燈狀態設定”。

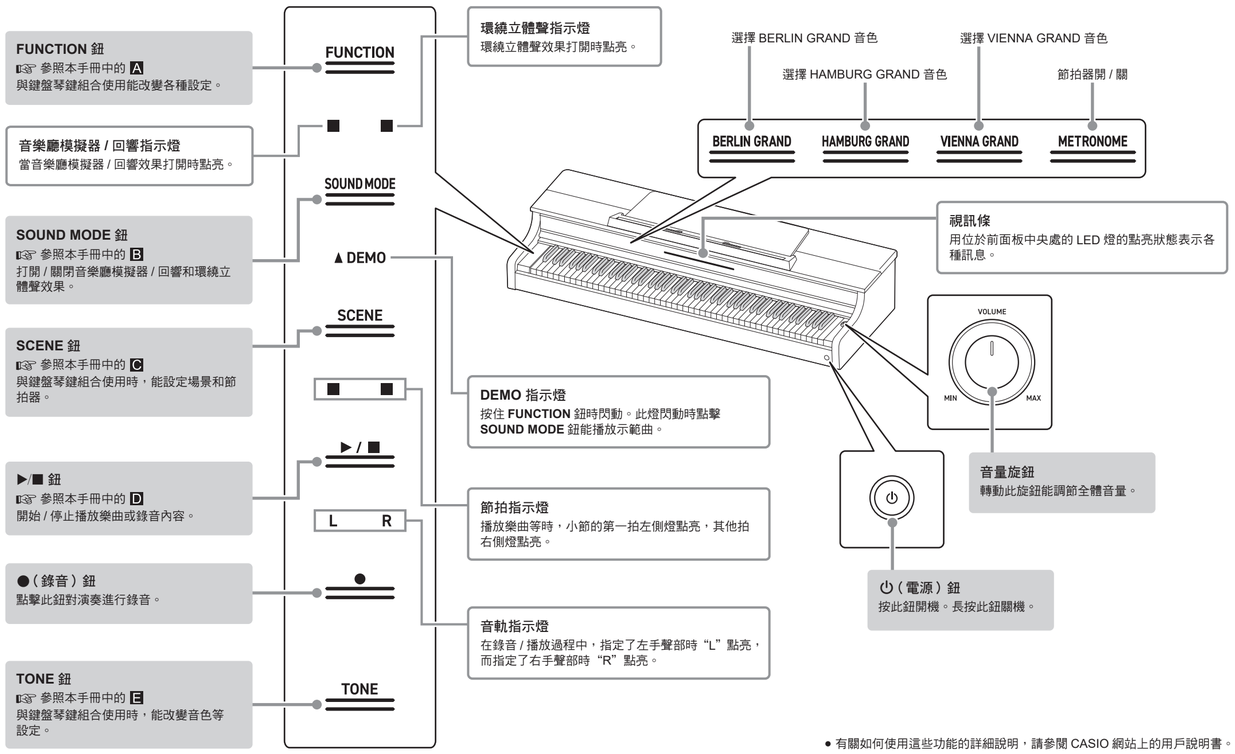

● 有關如何使用這些功能的詳細說明，請參閱 CASIO 網站上的用戶說明書。

調音等的基本設定 A

FUNCTION

在按住 **FUNCTION** 鈕的同時選擇一個琴鍵。

- 若在改變設定時按一個琴鍵，則通知音的鳴響次數依設定值和順序而不同。
- 禁用一個設定時，發出低音。

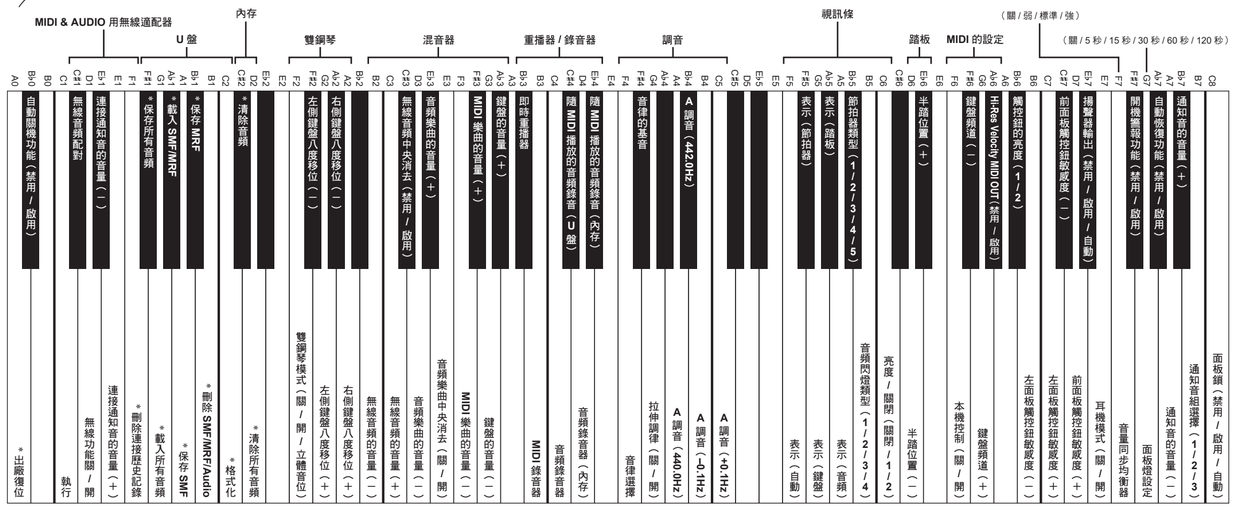

若選擇了一種標有星號（*）的功能，則按 C1 鍵能執行該功能。

例如：要恢復出廠默認設定（出廠復位）時

在按住 **FUNCTION** 鈕的同時按 A0 鍵後按 C1 鍵。

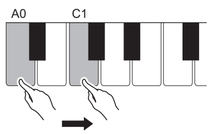

視訊條亮度的設定

在按住 **FUNCTION** 鈕的同時按 C6 鍵。按 C6 鍵在關（熄滅）、1（暗）及 2（亮）之間切換。

如何改變視訊條的表示設定

在按住 **FUNCTION** 鈕的同時，按 F5 至 A5 鍵中的任意一個。點燈樣式依所選表示設定改變。

自動：表示對象自動根據樂器上的演奏或操作改變。
節拍器：隨節拍器的拍子或速度點亮。（點燈樣式可選）
鍵盤：根據擊鍵強度或隨樂曲的播放點亮。
踏板：根據制音器踏板踩下的深度點亮。
音頻：隨建立有無線連接的外接裝置上播放的樂曲點亮。（點燈樣式可選）

附加的功能

無線功能（使用附帶的 MIDI & AUDIO 用無線適配器）

當 A 型 USB 埠中插有 MIDI & AUDIO 用無線適配器時可使用下述功能。有關詳情請參閱“用戶說明書”。

- 從數位鋼琴的揚聲器播放通過 Bluetooth® 連接著的智能裝置輸出的聲音
- 通過 Bluetooth Low Energy 連接使用 MIDI 功能
- 使用專用 APP（CASIO MUSIC SPACE）

觸鍵感應

重按琴鍵能產生明亮的聲音，而輕按琴鍵能產生柔和的聲音。

示範播放

在按住 **FUNCTION** 鈕的同時點擊 **SOUND MODE** 鈕開始播放示範曲。
想要停止播放時點擊 ▶/■ 鈕。

自動關機功能

若未使用數位鋼琴經過約 4 個小時，其將自動關機。此設定為關時，電源不自動關閉。
要打開或關閉此設定時，請在按住 **FUNCTION** 鈕的同時按 B♭0 鍵。按 B♭0 鍵可打開或關閉。禁用一個設定時，發出低音。

面板關燈狀態設定

面板上觸控鈕熄燈前的秒數可以改變，也能設定為不熄燈。此設定為關時，面板不熄燈。
在按住 **FUNCTION** 鈕的同時按 G7 鍵。按 G7 鍵切換設定（關 / 5 秒 / 15 秒 / 30 秒 / 60 秒 / 120 秒）。設定切換為關時，有低音發出。

演奏的錄音 / 播放

點擊 ●（錄音）鈕後，在鍵盤上按下琴鍵便可開始錄音。想要結束錄音時，再次點擊 ●（錄音）鈕。想要播放錄音內容時，點擊 ▶/■ 鈕。

關於專用 APP（CASIO MUSIC SPACE）

CASIO MUSIC SPACE 與數位鋼琴聯動時有更多的功能供您使用。
請訪問我們網站上的“下載”部分。

參考資料

產品規格

型號：AP-750BK
鍵盤：88 鍵
音響效果：放大器輸出：10W × 2 + 10W × 2
揚聲器：12cm × 4 + 3.5cm × 4
電源：交流電變壓器（AD-E24250LW）
耗電量：24V ⎓ 24W
外形尺寸：鋼琴和琴架：140.1（W）× 44.0（D）× 92.9（H）cm
重量：鋼琴，琴架和樂譜架：約 53.6 kg

・規格及設計如有變更，恕不另行通知。

- 不得複製本說明書或其中的任何部分。根據版權法，您可以個人使用本說明書，未經卡西歐（CASIO）的許可不得他用。
- 卡西歐（CASIO）對於因使用或無法使用本說明書或產品而引起的任何損失（包括但不限於利益損失、工作中斷、資料丟失等損害）一律不負任何責任。即使卡西歐已接到此種損害可能性的警告。
- 本說明書之內容如有更改，恕不另行通知。
- 本說明書中涉及的公司及產品名稱可能是相關所有者的註冊商標。

本說明書未涉及的功能

本說明書重點介紹主要功能。有關詳情請參閱“用戶說明書”。

“用戶說明書”包含下列章節的說明。

- 調節觸鍵感應
- 音樂廳模擬器 / 回響和環繞立體聲效果
- 內置曲的播放和練習
- 能增強功能的智能裝置鏈接
- 演奏的反復播放（即時重播器）
- 其他

關於樂譜資料

能從 CASIO 網站下載 PDF 檔案形式的樂譜資料。樂譜資料可在智能裝置上查看。您可以從 PDF 檔案的目錄直接跳到所需要的樂譜處，也可根據需要印刷樂譜。

聲音模式等設定的變更 B

SOUND MODE

在按住 **SOUND MODE** 鈕的同時選擇一個琴鍵。
- 若在改變設定時按一個琴鍵，則通知音的鳴響次數依設定值和順序而不同。
- 禁用一個設定時，發出低音。
- 當（音色）被選擇時，自動設定為適合所選音色的數值。

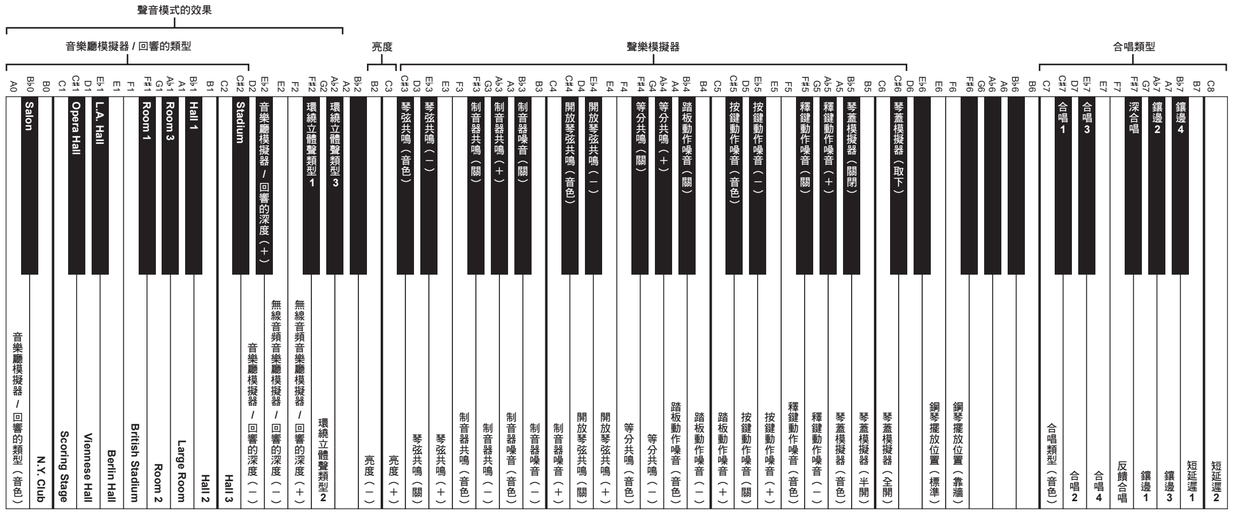

聲音模式效果（音樂廳模擬器 / 回響和環繞立體聲）的使用

■ 打開 / 關閉音樂廳模擬器 / 回響和環繞立體聲效果

點擊 **SOUND MODE** 鈕能順序打開 / 關閉各音效。
當音樂廳模擬器 / 回響效果打開時，音樂廳模擬器 / 回響指示燈點亮。
當環繞立體聲效果打開時，環繞立體聲指示燈點亮。

■ 環繞立體聲類型的選擇

環繞立體聲
環繞立體聲效果只對從內置揚聲器輸出的聲音起作用。
・在按住 **SOUND MODE** 鈕的同時，按 F♯2 至 A♭2 鍵中的任意一個。

■ 如何指定音樂廳模擬器 / 回響的類型

音樂廳模擬器
音樂廳模擬器音效能模擬世界著名音樂廳和建築物純淨、純正、透亮等各自不同的音響特徵。
・在按住 **SOUND MODE** 鈕的同時，按 B♭0 至 F1 鍵中的任意一個。

回響
回響模擬周圍的空間環境，如房間或音樂廳等。
・在按住 **SOUND MODE** 鈕的同時，按 F♯1 至 C♯2 鍵中的任意一個。

如何改變場景和節拍器的設定 C

SCENE

在按住 **SCENE** 鈕的同時選擇一個琴鍵。
- 若在改變設定時按一個琴鍵，則通知音的鳴響次數依設定值和順序而不同。
- 禁用一個設定時，發出低音。

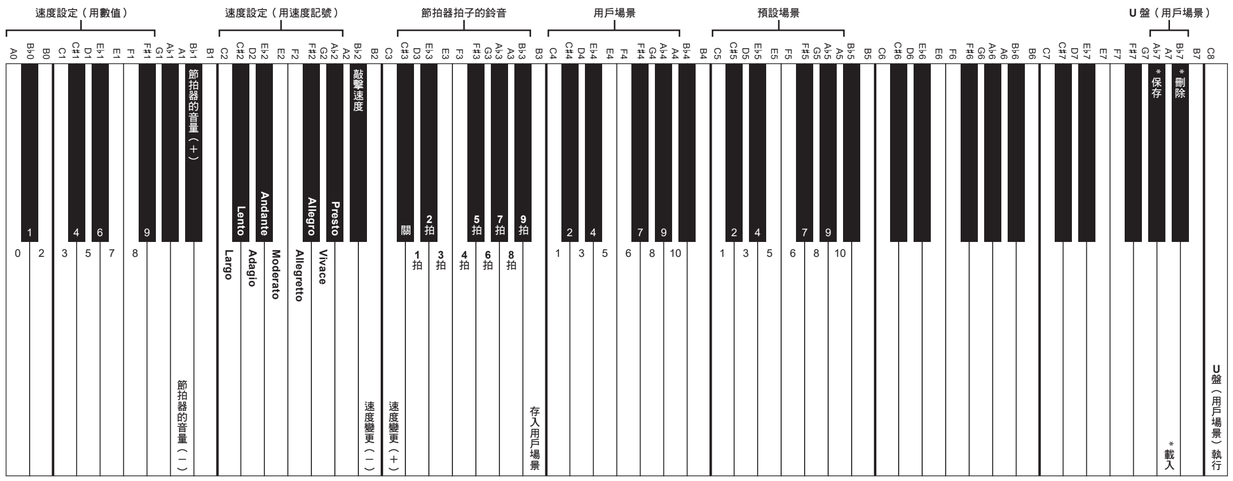

若選擇了一種標有星號（＊）的功能，則按 C8 鍵能執行該功能。

場景的使用

調用場景能即時改變鋼琴的設定。共有 10 種預設場景，其設定能應對所彈奏的音樂。另外，還有 10 種用戶場景，能儲存您選擇的設定組。
・在按住 **SCENE** 鈕的同時，按 C5 至 A5（預設場景）或 C4 至 A4（用戶場景）中的一個琴鍵調出場景。
・只按 **SCENE** 鈕能調出上次調用的場景（默認設定是預設場景 1）。

用數字輸入速度

可在 20 至 255（拍 / 分）之間設定速度。按住 **SCENE** 鈕，然後用 A0 至 F♯1 之間的琴鍵設定速度。

將設定保存到用戶場景中

將樂器的目前設定保存到用戶場景（1 至 10）中。
・按住 **SCENE** 鈕，然後按 B3 鍵和 C4 至 A4 中的一個鍵。

在 U 盤上保存用戶場景或從 U 盤載入用戶場景

■ 如何將用戶場景保存到 U 盤上
・按住 **SCENE** 鈕，然後按 A♭7 鍵，再按 C8 鍵。

■ 如何將保存在 U 盤上的用戶場景載入樂器
・按住 **SCENE** 鈕，然後按 A7 鍵，再按 C8 鍵。

樂曲的選擇 D

▶ / ■

在按住 ▶/■ 鈕的同時選擇一個琴鍵。
- 若在改變設定時按一個琴鍵，則通知音的鳴響次數依設定值和順序而不同。
- 禁用一個設定時，發出低音。
- 在示範曲播放過程中和即時重播模式中，分配在鍵盤上的功能不同。有關詳細說明，請參閱 CASIO 網站上的“用戶說明書”。

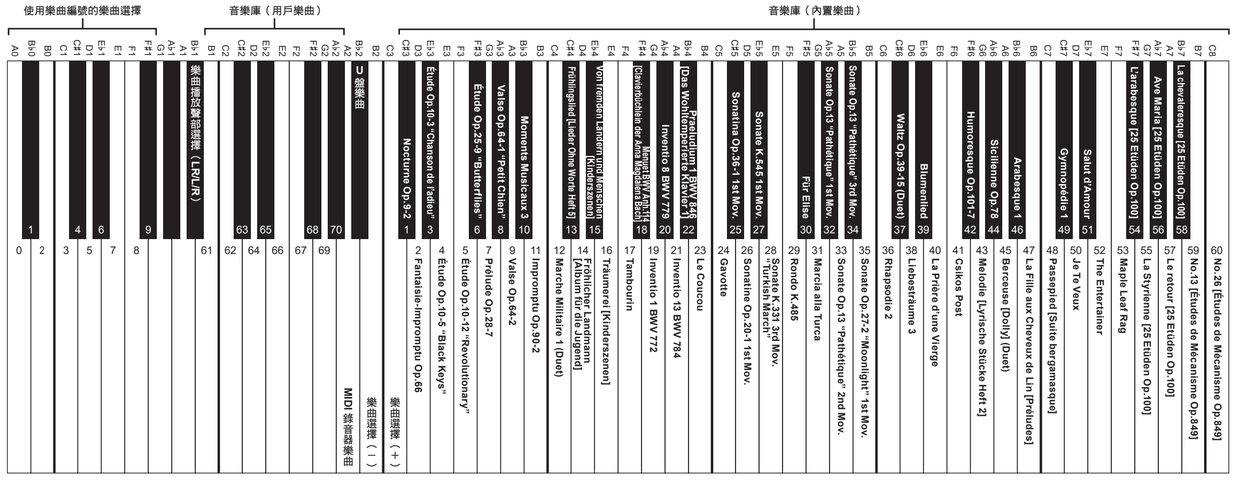
使用樂曲編號的樂曲選擇
音樂庫（用戶樂曲）
音樂庫（內置樂曲）
A0 0
B♭0 1 Nocturne Op.9-2
B0 2
C1 3
C♯1 4 Fantaisie-Impromptu Op.66
D1 5
E♭1 6 Étude Op.10-5 "Black Keys"
E1 7
F1 8
F♯1 9 Étude Op.10-12 "Revolutionary"
G1 Prélude Op.28-7
A♭1 Valse Op.64-1 "Petit Chien"
A1 Valse Op.64-2
B♭1 Valse Op.64-3
B1 Impromptu Op.90-2
C2 Marche Militaire 1 (Duet)
C♯2 Fröhlicher Landmann [Album für die Jugend]
D2 Träumerei [Kinderszenen]
E♭2 Von fremdem Lande und Menschen [Kinderszenen]
E2 Tambourin
F2 Ceiseiriochtain de Anna Magdalena Bach
F♯2 Minuet BWV Anh.114
G2 Inventio 1 BWV 772
A♭2 Inventio 8 BWV 779
A2 Inventio 13 BWV 784
B♭2 [Das Wohltemperierte Klavier I]
B2 Praeludium 1 BWV 846
C3 Le Coucou
C♯3 Le Coucou
D3 Inventio 1 BWV 772
E♭3 Inventio 13 BWV 784
E3 Gavotte
F3 Sonatina Op.20-1 1st Mov.
F♯3 Sonatina Op.36-1 1st Mov.
G3 Sonate K.545 1st Mov.
A♭3 Für Elise
A3 Rondo K.485
B♭3 Sonate K.331 3rd Mov. "Turkish March"
B3 Marcia alla Turca
C4 Sonate Op.13 "Pathétique" 1st Mov.
C♯4 Sonate Op.13 "Pathétique" 3rd Mov.
D4 Sonate Op.13 "Pathétique" 2nd Mov.
E♭4 Sonate Op.27-2 "Moonlight" 1st Mov.
E4 Rhapsodie 2
F4 Waltz Op.39-15 [Duet]
F♯4 Liebestraume 3
G4 Blumenlied
A♭4 Ciskos Post
A4 La Prière d'une Vierge
B♭4 Humoresque Op.101-7
B4 Sicilienne Op.76
C5 Melodie [Lyrische Stücke Heft 2]
C♯5 Arabesque 1
D5 Arabesque 2
E♭5 Gymnopédie 1
E5 Passepied [Suite bergamasque]
F5 La Fille aux Cheveux de Lin [Préludes]
F♯5 Berceuse [Doll] [Duet]
G5 Je Te Veux
A♭5 The Entertainer
A5 Maple Leaf Rag
B♭5 L'arabesque [25 Etüden Op.100]
B5 La Chevaleresque [25 Etüden Op.100]
C6 Ave Maria [25 Etüden Op.100]
C♯6 Salut d'Amour
D6 Le retour [25 Etüden Op.100]
E♭6 La Styrienne [25 Etüden Op.100]
E6 No.26 [Etudes de Mécanisme Op.849]
F6 No.13 [Etudes de Mécanisme Op.849]
F♯6 Le coucou
G6 Gavotte
A♭6 Sonatina Op.36-1 1st Mov.
A6 Für Elise
B♭6 Rondo K.485
B6 Marcia alla Turca
C7 Sonate Op.13 "Pathétique" 1st Mov.
C♯7 Sonate Op.13 "Pathétique" 3rd Mov.
D7 Sonate Op.13 "Pathétique" 2nd Mov.
E♭7 Sonate Op.27-2 "Moonlight" 1st Mov.
E7 Rhapsodie 2
F7 Waltz Op.39-15 [Duet]
F♯7 Liebestraume 3
G7 Blumenlied
A♭7 Ciskos Post
A7 La Prière d'une Vierge
B♭7 Humoresque Op.101-7
B7 Sicilienne Op.76
C8 Melodie [Lyrische Stücke Heft 2]
C♯8 Arabesque 1
D8 Arabesque 2
E♭8 Gymnopédie 1
E8 Passepied [Suite bergamasque]
F8 La Fille aux Cheveux de Lin [Préludes]
F♯8 Berceuse [Doll] [Duet]
G8 Je Te Veux
A♭8 The Entertainer
A8 Maple Leaf Rag
B♭8 L'arabesque [25 Etüden Op.100]
B8 La Chevaleresque [25 Etüden Op.100]
C9 Ave Maria [25 Etüden Op.100]
C♯9 Salut d'Amour
D9 Le retour [25 Etüden Op.100]
E♭9 La Styrienne [25 Etüden Op.100]
E9 No.26 [Etudes de Mécanisme Op.849]
F9 No.13 [Etudes de Mécanisme Op.849]
F♯9 Le coucou
G9 Gavotte
A♭9 Sonatina Op.36-1 1st Mov.
A9 Für Elise
B♭9 Rondo K.485
B9 Marcia alla Turca
C10 Sonate Op.13 "Pathétique" 1st Mov.
C♯10 Sonate Op.13 "Pathétique" 3rd Mov.
D10 Sonate Op.13 "Pathétique" 2nd Mov.
E♭10 Sonate Op.27-2 "Moonlight" 1st Mov.
E10 Rhapsodie 2
F10 Waltz Op.39-15 [Duet]
F♯10 Liebestraume 3
G10 Blumenlied
A♭10 Ciskos Post
A10 La Prière d'une Vierge
B♭10 Humoresque Op.101-7
B10 Sicilienne Op.76
C11 Melodie [Lyrische Stücke Heft 2]
C♯11 Arabesque 1
D11 Arabesque 2
E♭11 Gymnopédie 1
E11 Passepied [Suite bergamasque]
F11 La Fille aux Cheveux de Lin [Préludes]
F♯11 Berceuse [Doll] [Duet]
G11 Je Te Veux
A♭11 The Entertainer
A11 Maple Leaf Rag
B♭11 L'arabesque [25 Etüden Op.100]
B11 La Chevaleresque [25 Etüden Op.100]
C12 Ave Maria [25 Etüden Op.100]
C♯12 Salut d'Amour
D12 Le retour [25 Etüden Op.100]
E♭12 La Styrienne [25 Etüden Op.100]
E12 No.26 [Etudes de Mécanisme Op.849]
F12 No.13 [Etudes de Mécanisme Op.849]
F♯12 Le coucou
G12 Gavotte
A♭12 Sonatina Op.36-1 1st Mov.
A12 Für Elise
B♭12 Rondo K.485
B12 Marcia alla Turca
C13 Sonate Op.13 "Pathétique" 1st Mov.
C♯13 Sonate Op.13 "Pathétique" 3rd Mov.
D13 Sonate Op.13 "Pathétique" 2nd Mov.
E♭13 Sonate Op.27-2 "Moonlight" 1st Mov.
E13 Rhapsodie 2
F13 Waltz Op.39-15 [Duet]
F♯13 Liebestraume 3
G13 Blumenlied
A♭13 Ciskos Post
A13 La Prière d'une Vierge
B♭13 Humoresque Op.101-7
B13 Sicilienne Op.76
C14 Melodie [Lyrische Stücke Heft 2]
C♯14 Arabesque 1
D14 Arabesque 2
E♭14 Gymnopédie 1
E14 Passepied [Suite bergamasque]
F14 La Fille aux Cheveux de Lin [Préludes]
F♯14 Berceuse [Doll] [Duet]
G14 Je Te Veux
A♭14 The Entertainer
A14 Maple Leaf Rag
B♭14 L'arabesque [25 Etüden Op.100]
B14 La Chevaleresque [25 Etüden Op.100]
C15 Ave Maria [25 Etüden Op.100]
C♯15 Salut d'Amour
D15 Le retour [25 Etüden Op.100]
E♭15 La Styrienne [25 Etüden Op.100]
E15 No.26 [Etudes de Mécanisme Op.849]
F15 No.13 [Etudes de Mécanisme Op.849]
F♯15 Le coucou
G15 Gavotte
A♭15 Sonatina Op.36-1 1st Mov.
A15 Für Elise
B♭15 Rondo K.485
B15 Marcia alla Turca
C16 Sonate Op.13 "Pathétique" 1st Mov.
C♯16 Sonate Op.13 "Pathétique" 3rd Mov.
D16 Sonate Op.13 "Pathétique" 2nd Mov.
E♭16 Sonate Op.27-2 "Moonlight" 1st Mov.
E16 Rhapsodie 2
F16 Waltz Op.39-15 [Duet]
F♯16 Liebestraume 3
G16 Blumenlied
A♭16 Ciskos Post
A16 La Prière d'une Vierge
B♭16 Humoresque Op.101-7
B16 Sicilienne Op.76
C17 Melodie [Lyrische Stücke Heft 2]
C♯17 Arabesque 1
D17 Arabesque 2
E♭17 Gymnopédie 1
E17 Passepied [Suite bergamasque]
F17 La Fille aux Cheveux de Lin [Préludes]
F♯17 Berceuse [Doll] [Duet]
G17 Je Te Veux
A♭17 The Entertainer
A17 Maple Leaf Rag
B♭17 L'arabesque [25 Etüden Op.100]
B17 La Chevaleresque [25 Etüden Op.100]
C18 Ave Maria [25 Etüden Op.100]
C♯18 Salut d'Amour
D18 Le retour [25 Etüden Op.100]
E♭18 La Styrienne [25 Etüden Op.100]
E18 No.26 [Etudes de Mécanisme Op.849]
F18 No.13 [Etudes de Mécanisme Op.849]
F♯18 Le coucou
G18 Gavotte
A♭18 Sonatina Op.36-1 1st Mov.
A18 Für Elise
B♭18 Rondo K.485
B18 Marcia alla Turca
C19 Sonate Op.13 "Pathétique" 1st Mov.
C♯19 Sonate Op.13 "Pathétique" 3rd Mov.
D19 Sonate Op.13 "Pathétique" 2nd Mov.
E♭19 Sonate Op.27-2 "Moonlight" 1st Mov.
E19 Rhapsodie 2
F19 Waltz Op.39-15 [Duet]
F♯19 Liebestraume 3
G19 Blumenlied
A♭19 Ciskos Post
A19 La Prière d'une Vierge
B♭19 Humoresque Op.101-7
B19 Sicilienne Op.76
C20 Melodie [Lyrische Stücke Heft 2]
C♯20 Arabesque 1
D20 Arabesque 2
E♭20 Gymnopédie 1
E20 Passepied [Suite bergamasque]
F20 La Fille aux Cheveux de Lin [Préludes]
F♯20 Berceuse [Doll] [Duet]
G20 Je Te Veux
A♭20 The Entertainer
A20 Maple Leaf Rag
B♭20 L'arabesque [25 Etüden Op.100]
B20 La Chevaleresque [25 Etüden Op.100]
C21 Ave Maria [25 Etüden Op.100]
C♯21 Salut d'Amour
D21 Le retour [25 Etüden Op.100]
E♭21 La Styrienne [25 Etüden Op.100]
E21 No.26 [Etudes de Mécanisme Op.849]
F21 No.13 [Etudes de Mécanisme Op.849]
F♯21 Le coucou
G21 Gavotte
A♭21 Sonatina Op.36-1 1st Mov.
A21 Für Elise
B♭21 Rondo K.485
B21 Marcia alla Turca
C22 Sonate Op.13 "Pathétique" 1st Mov.
C♯22 Sonate Op.13 "Pathétique" 3rd Mov.
D22 Sonate Op.13 "Pathétique" 2nd Mov.
E♭22 Sonate Op.27-2 "Moonlight" 1st Mov.
E22 Rhapsodie 2
F22 Waltz Op.39-15 [Duet]
F♯22 Liebestraume 3
G22 Blumenlied
A♭22 Ciskos Post
A22 La Prière d'une Vierge
B♭22 Humoresque Op.101-7
B22 Sicilienne Op.76
C23 Melodie [Lyrische Stücke Heft 2]
C♯23 Arabesque 1
D23 Arabesque 2
E♭23 Gymnopédie 1
E23 Passepied [Suite bergamasque]
F23 La Fille aux Cheveux de Lin [Préludes]
F♯23 Berceuse [Doll] [Duet]
G23 Je Te Veux
A♭23 The Entertainer
A23 Maple Leaf Rag
B♭23 L'arabesque [25 Etüden Op.100]
B23 La Chevaleresque [25 Etüden Op.100]
C24 Ave Maria [25 Etüden Op.100]
C♯24 Salut d'Amour
D24 Le retour [25 Etüden Op.100]
E♭24 La Styrienne [25 Etüden Op.100]
E24 No.26 [Etudes de Mécanisme Op.849]
F24 No.13 [Etudes de Mécanisme Op.849]
F♯24 Le coucou
G24 Gavotte
A♭24 Sonatina Op.36-1 1st Mov.
A24 Für Elise
B♭24 Rondo K.485
B24 Marcia alla Turca
C25 Sonate Op.13 "Pathétique" 1st Mov.
C♯25 Sonate Op.13 "Pathétique" 3rd Mov.
D25 Sonate Op.13 "Pathétique" 2nd Mov.
E♭25 Sonate Op.27-2 "Moonlight" 1st Mov.
E25 Rhapsodie 2
F25 Waltz Op.39-15 [Duet]
F♯25 Liebestraume 3
G25 Blumenlied
A♭25 Ciskos Post
A25 La Prière d'une Vierge
B♭25 Humoresque Op.101-7
B25 Sicilienne Op.76
C26 Melodie [Lyrische Stücke Heft 2]
C♯26 Arabesque 1
D26 Arabesque 2
E♭26 Gymnopédie 1
E26 Passepied [Suite bergamasque]
F26 La Fille aux Cheveux de Lin [Préludes]
F♯26 Berceuse [Doll] [Duet]
G26 Je Te Veux
A♭26 The Entertainer
A26 Maple Leaf Rag
B♭26 L'arabesque [25 Etüden Op.100]
B26 La Chevaleresque [25 Etüden Op.100]
C27 Ave Maria [25 Etüden Op.100]
C♯27 Salut d'Amour
D27 Le retour [25 Etüden Op.100]
E♭27 La Styrienne [25 Etüden Op.100]
E27 No.26 [Etudes de Mécanisme Op.849]
F27 No.13 [Etudes de Mécanisme Op.849]
F♯27 Le coucou
G27 Gavotte
A♭27 Sonatina Op.36-1 1st Mov.
A27 Für Elise
B♭27 Rondo K.485
B27 Marcia alla Turca
C28 Sonate Op.13 "Pathétique" 1st Mov.
C♯28 Sonate Op.13 "Pathétique" 3rd Mov.
D28 Sonate Op.13 "Pathétique" 2nd Mov.
E♭28 Sonate Op.27-2 "Moonlight" 1st Mov.
E28 Rhapsodie 2
F28 Waltz Op.39-15 [Duet]
F♯28 Liebestraume 3
G28 Blumenlied
A♭28 Ciskos Post
A28 La Prière d'une Vierge
B♭28 Humoresque Op.101-7
B28 Sicilienne Op.76
C29 Melodie [Lyrische Stücke Heft 2]
C♯29 Arabesque 1
D29 Arabesque 2
E♭29 Gymnopédie 1
E29 Passepied [Suite bergamasque]
F29 La Fille aux Cheveux de Lin [Préludes]
F♯29 Berceuse [Doll] [Duet]
G29 Je Te Veux
A♭29 The Entertainer
A29 Maple Leaf Rag
B♭29 L'arabesque [25 Etüden Op.100]
B29 La Chevaleresque [25 Etüden Op.100]
C30 Ave Maria [25 Etüden Op.100]
C♯30 Salut d'Amour
D30 Le retour [25 Etüden Op.100]
E♭30 La Styrienne [25 Etüden Op.100]
E30 No.26 [Etudes de Mécanisme Op.849]
F30 No.13 [Etudes de Mécanisme Op.849]
F♯30 Le coucou
G30 Gavotte
A♭30 Sonatina Op.36-1 1st Mov.
A30 Für Elise
B♭30 Rondo K.485
B30 Marcia alla Turca
C31 Sonate Op.13 "Pathétique" 1st Mov.
C♯31 Sonate Op.13 "Pathétique" 3rd Mov.
D31 Sonate Op.13 "Pathétique" 2nd Mov.
E♭31 Sonate Op.27-2 "Moonlight" 1st Mov.
E31 Rhapsodie 2
F31 Waltz Op.39-15 [Duet]
F♯31 Liebestraume 3
G31 Blumenlied
A♭31 Ciskos Post
A31 La Prière d'une Vierge
B♭31 Humoresque Op.101-7
B31 Sicilienne Op.76
C32 Melodie [Lyrische Stücke Heft 2]
C♯32 Arabesque 1
D32 Arabesque 2
E♭32 Gymnopédie 1
E32 Passepied [Suite bergamasque]
F32 La Fille aux Cheveux de Lin [Préludes]
F♯32 Berceuse [Doll] [Duet]
G32 Je Te Veux
A♭32 The Entertainer
A32 Maple Leaf Rag
B♭32 L'arabesque [25 Etüden Op.100]
B32 La Chevaleresque [25 Etüden Op.100]
C33 Ave Maria [25 Etüden Op.100]
C♯33 Salut d'Amour
D33 Le retour [25 Etüden Op.100]
E♭33 La Styrienne [25 Etüden Op.100]
E33 No.26 [Etudes de Mécanisme Op.849]
F33 No.13 [Etudes de Mécanisme Op.849]
F♯33 Le coucou
G33 Gavotte
A♭33 Sonatina Op.36-1 1st Mov.
A33 Für Elise
B♭33 Rondo K.485
B33 Marcia alla Turca
C34 Sonate Op.13 "Pathétique" 1st Mov.
C♯34 Sonate Op.13 "Pathétique" 3rd Mov.
D34 Sonate Op.13 "Pathétique" 2nd Mov.
E♭34 Sonate Op.27-2 "Moonlight" 1st Mov.
E34 Rhapsodie 2
F34 Waltz Op.39-15 [Duet]
F♯34 Liebestraume 3
G34 Blumenlied
A♭34 Ciskos Post
A34 La Prière d'une Vierge
B♭34 Humoresque Op.101-7
B34 Sicilienne Op.76
C35 Melodie [Lyrische Stücke Heft 2]
C♯35 Arabesque 1
D35 Arabesque 2
E♭35 Gymnopédie 1
E35 Passepied [Suite bergamasque]
F35 La Fille aux Cheveux de Lin [Préludes]
F♯35 Berceuse [Doll] [Duet]
G35 Je Te Veux
A♭35 The Entertainer
A35 Maple Leaf Rag
B♭35 L'arabesque [25 Etüden Op.100]
B35 La Chevaleresque [25 Etüden Op.100]
C36 Ave Maria [25 Etüden Op.100]
C♯36 Salut d'Amour
D36 Le retour [25 Etüden Op.100]
E♭36 La Styrienne [25 Etüden Op.100]
E36 No.26 [Etudes de Mécanisme Op.849]
F36 No.13 [Etudes de Mécanisme Op.849]
F♯36 Le coucou
G36 Gavotte
A♭36 Sonatina Op.36-1 1st Mov.
A36 Für Elise
B♭36 Rondo K.485
B36 Marcia alla Turca
C37 Sonate Op.13 "Pathétique" 1st Mov.
C♯37 Sonate Op.13 "Pathétique" 3rd Mov.
D37 Sonate Op.13 "Pathétique" 2nd Mov.
E♭37 Sonate Op.27-2 "Moonlight" 1st Mov.
E37 Rhapsodie 2
F37 Waltz Op.39-15 [Duet]
F♯37 Liebestraume 3
G37 Blumenlied
A♭37 Ciskos Post
A37 La Prière d'une Vierge
B♭37 Humoresque Op.101-7
B37 Sicilienne Op.76
C38 Melodie [Lyrische Stücke Heft 2]
C♯38 Arabesque 1
D38 Arabesque 2
E♭38 Gymnopédie 1
E38 Passepied [Suite bergamasque]
F38 La Fille aux Cheveux de Lin [Préludes]
F♯38 Berceuse [Doll] [Duet]
G38 Je Te Veux
A♭38 The Entertainer
A38 Maple Leaf Rag
B♭38 L'arabesque [25 Etüden Op.100]
B38 La Chevaleresque [25 Etüden Op.100]
C39 Ave Maria [25 Etüden Op.100]
C♯39 Salut d'Amour
D39 Le retour [25 Etüden Op.100]
E♭39 La Styrienne [25 Etüden Op.100]
E39 No.26 [Etudes de Mécanisme Op.849]
F39 No.13 [Etudes de Mécanisme Op.849]
F♯39 Le coucou
G39 Gavotte
A♭39 Sonatina Op.36-1 1st Mov.
A39 Für Elise
B♭39 Rondo K.485
B39 Marcia alla Turca
C40 Sonate Op.13 "Pathétique" 1st Mov.
C♯40 Sonate Op.13 "Pathétique" 3rd Mov.
D40 Sonate Op.13 "Pathétique" 2nd Mov.
E♭40 Sonate Op.27-2 "Moonlight" 1st Mov.
E40 Rhapsodie 2
F40 Waltz Op.39-15 [Duet]
F♯40 Liebestraume 3
G40 Blumenlied
A♭40 Ciskos Post
A40 La Prière d'une Vierge
B♭40 Humoresque Op.101-7
B40 Sicilienne Op.76
C41 Melodie [Lyrische Stücke Heft 2]
C♯41 Arabesque 1
D41 Arabesque 2
E♭41 Gymnopédie 1
E41 Passepied [Suite bergamasque]
F41 La Fille aux Cheveux de Lin [Préludes]
F♯41 Berceuse [Doll] [Duet]
G41 Je Te Veux
A♭41 The Entertainer
A41 Maple Leaf Rag
B♭41 L'arabesque [25 Etüden Op.100]
B41 La Chevaleresque [25 Etüden Op.100]
C42 Ave Maria [25 Etüden Op.100]
C♯42 Salut d'Amour
D42 Le retour [25 Etüden Op.100]
E♭42 La Styrienne [25 Etüden Op.100]
E42 No.26 [Etudes de Mécanisme Op.849]
F42 No.13 [Etudes de Mécanisme Op.849]
F♯42 Le coucou
G42 Gavotte
A♭42 Sonatina Op.36-1 1st Mov.
A42 Für Elise
B♭42 Rondo K.485
B42 Marcia alla Turca
C43 Sonate Op.13 "Pathétique" 1st Mov.
C♯43 Sonate Op.13 "Pathétique" 3rd Mov.
D43 Sonate Op.13 "Pathétique" 2nd Mov.
E♭43 Sonate Op.27-2 "Moonlight" 1st Mov.
E43 Rhapsodie 2
F43 Waltz Op.39-15 [Duet]
F♯43 Liebestraume 3
G43 Blumenlied
A♭43 Ciskos Post
A43 La Prière d'une Vierge
B♭43 Humoresque Op.101-7
B43 Sicilienne Op.76
C44 Melodie [Lyrische Stücke Heft 2]
C♯44 Arabesque 1
D44 Arabesque 2
E♭44 Gymnopédie 1
E44 Passepied [Suite bergamasque]
F44 La Fille aux Cheveux de Lin [Préludes]
F♯44 Berceuse [Doll] [Duet]
G44 Je Te Veux
A♭44 The Entertainer
A44 Maple Leaf Rag
B♭44 L'arabesque [25 Etüden Op.100]
B44 La Chevaleresque [25 Etüden Op.100]
C45 Ave Maria [25 Etüden Op.100]
C♯45 Salut d'Amour
D45 Le retour [25 Etüden Op.100]
E♭45 La Styrienne [25 Etüden Op.100]
E45 No.26 [Etudes de Mécanisme Op.849]
F45 No.13 [Etudes de Mécanisme Op.849]
F♯45 Le coucou
G45 Gavotte
A♭45 Sonatina Op.36-1 1st Mov.
A45 Für Elise
B♭45 Rondo K.485
B45 Marcia alla Turca
C46 Sonate Op.13 "Pathétique" 1st Mov.
C♯46 Sonate Op.13 "Pathétique" 3rd Mov.
D46 Sonate Op.13 "Pathétique" 2nd Mov.
E♭46 Sonate Op.27-2 "Moonlight" 1st Mov.
E46 Rhapsodie 2
F46 Waltz Op.39-15 [Duet]
F♯46 Liebestraume 3
G46 Blumenlied
A♭46 Ciskos Post
A46 La Prière d'une Vierge
B♭46 Humoresque Op.101-7
B46 Sicilienne Op.76
C47 Melodie [Lyrische Stücke Heft 2]
C♯47 Arabesque 1
D47 Arabesque 2
E♭47 Gymnopédie 1
E47 Passepied [Suite bergamasque]
F47 La Fille aux Cheveux de Lin [Préludes]
F♯47 Berceuse [Doll] [Duet]
G47 Je Te Veux
A♭47 The Entertainer
A47 Maple Leaf Rag
B♭47 L'arabesque [25 Etüden Op.100]
B47 La Chevaleresque [25 Etüden Op.100]
C48 Ave Maria [25 Etüden Op.100]
C♯48 Salut d'Amour
D48 Le retour [25 Etüden Op.100]
E♭48 La Styrienne [25 Etüden Op.100]
E48 No.26 [Etudes de Mécanisme Op.849]
F48 No.13 [Etudes de Mécanisme Op.849]
F♯48 Le coucou
G48 Gavotte
A♭48 Sonatina Op.36-1 1st Mov.
A48 Für Elise
B♭48 Rondo K.485
B48 Marcia alla Turca
C49 Sonate Op.13 "Pathétique" 1st Mov.
C♯49 Sonate Op.13 "Pathétique" 3rd Mov.
D49 Sonate Op.13 "Pathétique" 2nd Mov.
E♭49 Sonate Op.27-2 "Moonlight" 1st Mov.
E49 Rhapsodie 2
F49 Waltz Op.39-15 [Duet]
F♯49 Liebestraume 3
G49 Blumenlied
A♭49 Ciskos Post
A49 La Prière d'une Vierge
B♭49 Humoresque Op.101-7
B49 Sicilienne Op.76
C50 Melodie [Lyrische Stücke Heft 2]
C♯50 Arabesque 1
D50 Arabesque 2
E♭50 Gymnopédie 1
E50 Passepied [Suite bergamasque]
F50 La Fille aux Cheveux de Lin [Préludes]
F♯50 Berceuse [Doll] [Duet]
G50 Je Te Veux
A♭50 The Entertainer
A50 Maple Leaf Rag
B♭50 L'arabesque [25 Etüden Op.100]
B50 La Chevaleresque [25 Etüden Op.100]
C51 Ave Maria [25 Etüden Op.100]
C♯51 Salut d'Amour
D51 Le retour [25 Etüden Op.100]
E♭51 La Styrienne [25 Etüden Op.100]
E51 No.26 [Etudes de Mécanisme Op.849]
F51 No.13 [Etudes de Mécanisme Op.849]
F♯51 Le coucou
G51 Gavotte
A♭51 Sonatina Op.36-1 1st Mov.
A51 Für Elise
B♭51 Rondo K.485
B51 Marcia alla Turca
C52 Sonate Op.13 "Pathétique" 1st Mov.
C♯52 Sonate Op.13 "Pathétique" 3rd Mov.
D52 Sonate Op.13 "Pathétique" 2nd Mov.
E♭52 Sonate Op.27-2 "Moonlight" 1st Mov.
E52 Rhapsodie 2
F52 Waltz Op.39-15 [Duet]
F♯52 Liebestraume 3
G52 Blumenlied
A♭52 Ciskos Post
A52 La Prière d'une Vierge
B♭52 Humoresque Op.101-7
B52 Sicilienne Op.76
C53 Melodie [Lyrische Stücke Heft 2]
C♯53 Arabesque 1
D53 Arabesque 2
E♭53 Gymnopédie 1
E53 Passepied [Suite bergamasque]
F53 La Fille aux Cheveux de Lin [Préludes]
F♯53 Berceuse [Doll] [Duet]
G53 Je Te Veux
A♭53 The Entertainer
A53 Maple Leaf Rag
B♭53 L'arabesque [25 Etüden Op.100]
B53 La Chevaleresque [25 Etüden Op.100]
C54 Ave Maria [25 Etüden Op.100]
C♯54 Salut d'Amour
D54 Le retour [25 Etüden Op.100]
E♭54 La Styrienne [25 Etüden Op.100]
E54 No.26 [Etudes de Mécanisme Op.849]
F54 No.13 [Etudes de Mécanisme Op.849]
F♯54 Le coucou
G54 Gavotte
A♭54 Sonatina Op.36-1 1st Mov.
A54 Für Elise
B♭54 Rondo K.485
B54 Marcia alla Turca
C55 Sonate Op.13 "Pathétique" 1st Mov.
C♯55 Sonate Op.13 "Pathétique" 3rd Mov.
D55 Sonate Op.13 "Pathétique" 2nd Mov.
E♭55 Sonate Op.27-2 "Moonlight" 1st Mov.
E55 Rhapsodie 2
F55 Waltz Op.39-15 [Duet]
F♯55 Liebestraume 3
G55 Blumenlied
A♭55 Ciskos Post
A55 La Prière d'une Vierge
B♭55 Humoresque Op.101-7
B55 Sicilienne Op.76
C56 Melodie [Lyrische Stücke Heft 2]
C♯56 Arabesque 1
D56 Arabesque 2
E♭56 Gymnopédie 1
E56 Passepied [Suite bergamasque]
F56 La Fille aux Cheveux de Lin [Préludes]
F♯56 Berceuse [Doll] [Duet]
G56 Je Te Veux
A♭56 The Entertainer
A56 Maple Leaf Rag
B♭56 L'arabesque [25 Etüden Op.100]
B56 La Chevaleresque [25 Etüden Op.100]
C57 Ave Maria [25 Etüden Op.100]
C♯57 Salut d'Amour
D57 Le retour [25 Etüden Op.100]
E♭57 La Styrienne [25 Etüden Op.100]
E57 No.26 [Etudes de Mécanisme Op.849]
F57 No.13 [Etudes de Mécanisme Op.849]
F♯57 Le coucou
G57 Gavotte
A♭57 Sonatina Op.36-1 1st Mov.
A57 Für Elise
B♭57 Rondo K.485
B57 Mar